Yealink

Yealink UVC20

CZ

Návod ke snadné instalaci

Uživatelská příručka

Obsah

OBSAH BALENÍ 3

UMÍSTĚNÍ ZAŘÍZENÍ 3

LED INDIKACE NA UVC20 5

BEZPEČNOST A LEGISLATIVA 6

joyce

OBSAH BALENÍ

UVC 20

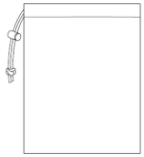

Pouzdro na kameru

Krátký instalační manuál

Pozn.: Doporučujeme využívat příslušenství poskytnuté nebo schválené Yealinkem. V případě použití příslušenství 3 stran může dojít k omezení funkčnosti výrobku.

UMÍSTĚNÍ ZAŘÍZENÍ

Připevnění na horní část displeje

Zvolte následující způsob instalace, pokud je tloušťka obrazovky v rozmezí od 5 do 30 mm.

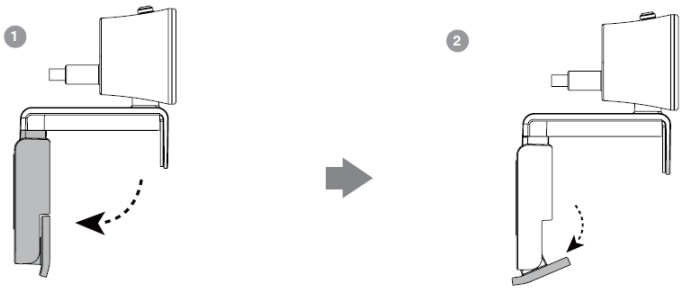

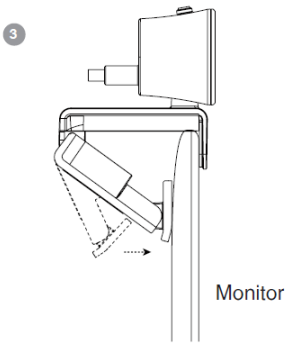

Umístění na rovnou podložku

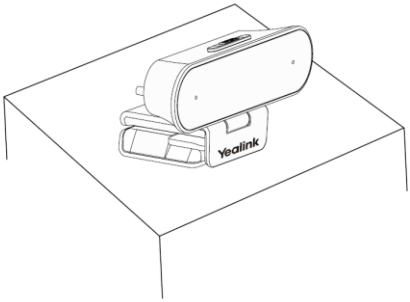

Připevnění na stativ

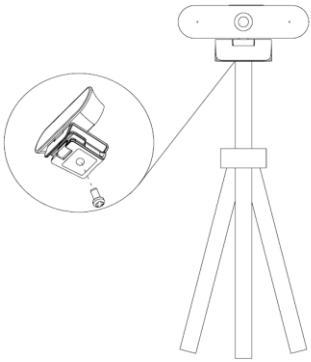

Nastavení náklonu kamery

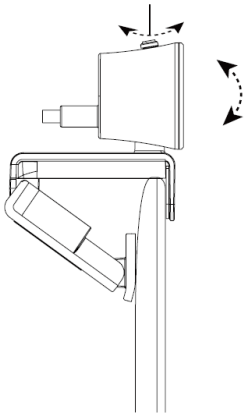

LED indikace na UVC 20

Stav LED	Popis
Vypnuto/nesvítí	UVC20 není správně připojena k počítači.
Bliká zeleně	Identifikace příchozího hovoru.
Svítí zeleně	UVC20 je aktivní.
Svítí červeně	UVC20 je ztlumená.
Bliká oranžově	UVC20 aktualizuje firmware.
Bliká červeně	UVC20 je v režimu recovery a firmware nebyl aktualizován.

Joyce

BEZPEČNOST A LEGISLATIVA

Zařízení je určeno k používání v těchto podmínkách:

- Je určen pro VoIP telefonování.
- Musí být umístěn na stabilní pracovní desce v místnosti s teplotou 0 - 40 °C, která nesmí být překročena. Vlhkost: 10% – 95%.
- Nesmí být vystaven přímému či nadměrnému slunečnímu a tepelnému záření, nesmí být zakrýván.
- Není určen k používání v blízkosti vody, např. vedle vany, umyvadla, dřezu, výlevky, ve vlhkém sklepě nebo u bazénu.
- Nesmí být instalován v místě, kde se hromadí teplo, v prašném prostředí a nesmí přijít do styku s vodou ani vodními parami, které by se mohly srážet uvnitř přístroje.

Rozměry UVC20:

- **UVC20**: 100x43x41mm, Váha: 85g

Čištění

- Před čištěním přístroj odpojte od napájení nebo od ethernetového kabelu (při použití PoE). Na čištění použijte vlhký hadřík.
- Nepoužívejte tekuté, rozprašovací ani práškové čisticí prostředky.

Bezpečnostní pokyny

Zařízení je dodáváno s přenosným napájecím zdrojem. Používejte pouze napájecí zdroj dodaný k tomuto zařízení. Dodaný napájecí zdroj může být zapojen pouze do elektrického rozvodu, jehož napětí odpovídá údajům na jeho typovému štítku. Pokud si nejste jisti, jaké napájení je ve vašem domě, obraťte se, prosím, na vašeho distributora elektrické energie.

Nastane-li některá z níže uvedených situací, odpojte přístroj od PC a obraťte se na kvalifikovaného servisního pracovníka:

- Do přístroje napršelo nebo se do něj dostala voda nebo jiná tekutina.
- Zpozorovali jste výraznou změnu ve fungování přístroje nebo přístroj nefunguje, jak by měl.
- Přístroj spadl na zem nebo byl jinak poškozen.

Dodržujte pravidla pro práci s elektrickými přístroji a přívodní elektrickou šňůru připojujte pouze do odpovídajících elektrických zásuvek. Elektrická zásuvka se musí nacházet v blízkosti zařízení a musí být snadno přístupná. Přívodní elektrickou šňůru nezatěžujte žádnými předměty a neumisťujte ji na místo, kde by po ní mohl někdo šlapat, nebo by mohlo dojít k jejímu poškození. Zvláštní pozornost věnujte zástrčce elektrické šňůry. Je-li zástrčka poškozená, zařízení nesmíte používat. Uživatel není oprávněn rozebírat zařízení ani vyměňovat žádnou součást zařízení. Při otevření nebo odstranění krytů hrozí riziko úrazu elektrickým proudem. Při nesprávném smontování výrobku se rovněž vystavujete riziku úrazu elektrickým proudem, jakmile výrobek znovu zapojíte. V případě nutného servisního zásahu nebo opravy se obracejte výhradně na kvalifikované servisní techniky. Uvedený symbol na výrobku, jeho obalu nebo v průvodní dokumentaci znamená, že použité elektrické nebo elektronické výrobky nesmí být likvidovány společně s komunálním odpadem. Za účelem správné likvidace výrobku jej prosím odevzdejte na určených sběrných místech, kde budou přijaty zdarma.

Při nesprávné likvidaci tohoto druhu odpadu mohou být v souladu s národními předpisy uděleny pokuty.

Za škody vzniklé nedodržením technických návodů a pokynů k instalaci a obsluze neručíme.

U tohoto zařízení doporučujeme pravidelně aktualizovat firmwary na nejaktuálnější verze a to nejen vzhledem k jejich technickým vylepšením, ale i pokročilejším bezpečnostním funkcím. Aktuální firmwary jsou k dispozici na webových stránkách: www.joyce.cz

Aby nedocházelo k neoprávněnému zneužití IP telefonie, doporučujeme dostatečně zabezpečit Vaši počítačovou síť a současně i Vaši IP ústřednu, pokud ji používáte.

Současně doporučujeme, po prvotním přihlášení, změnit defaultní hesla pro všechny uživatele nacházející se ve webové administraci (např. admin, user, atd.). Nová hesla by měla splňovat základní požadavky na složitost tzn. minimální délka 10 znaků. Heslo by mělo obsahovat současně číslice, malá i velká písmena a speciální znaky.

Joyce

Doporučujeme používat příslušenství vyrobené nebo schválené výrobcem Yealink. Použití neschváleného příslušenství výrobců třetích stran může mít za následek snížení výkonu a poškození produktu.
IP telefon musí být používán pouze s originálním adaptérem Yealink. Použití adaptérů od výrobců třetích stran může způsobit poškození telefonu. Za škody vzniklé nedodržením technických návodů a pokynů k instalaci a obsluze neručíme.

joyce

Váš prodejce:

Servis

Záruční opravy zařízení uplatňujte u svého prodejce.

<u>Placený pozáruční servis zajišťuje:</u>
JOYCE ČR, s.r.o.
Venhudova 749/6, 614 00 Brno
tel.: +420 539 088 010
e-mail: support@joyce.cz

Více informací o produktu a další produkty značky Yealink naleznete na webu **www.joyce.cz**

CE RoHS

JOYCE ČR, s.r.o. tímto prohlašuje, že výrobek:

Yealink UVC20

je ve shodě se základními požadavky a příslušnými nařízeními EU. Prohlášení o shodě v plném rozlišení je umístěno na webu www.joyce.cz.

Version 1.1